⑧SFミニファン（小型静音送風機）

高風圧で効率的に送風が可能

風量46㎥/min 風圧127paで風束がくずれにくい構造になってます。ダクトレス(風管なし)で約40mの送風が可能です。

低振動・低騒音

作業音は非常に静かで、従来機比1/26です。

軽量・コンパクトで高ハンドリング

自重35kgでキャスターも付いているため、広範囲に移設が可能です。角度調整のハンドルクランプ付きで思い通りに風を送れます。

電源は100V(ポッキンプラグ仕様)

従来機のファン

作動音82dbで消費電力400W。40m風を送るのに3台必要です。

SFミニファン

作動音68dbで消費電力200W。40m先まで1台で風が届きます。

寸法図

46㎥/min×127pa　0.2kw-4P-100V

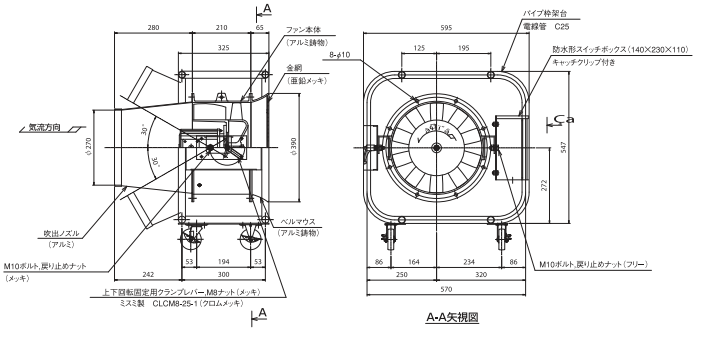

風速分布図

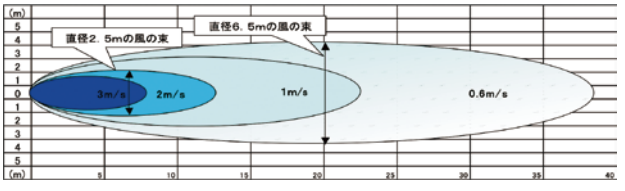

効率よく空気を動かします

ダクトレス(風管なし)でも風の束が崩れず効率よく送風。吐出口で46㎥/minの風が20m離れた所で約26倍(1194㎥)の周辺空気を動かして大きな空気の流れを作ります。

SGミスト

SFミニファンにSGミストを取り付ける事により、夏場屋外では気化熱放熱での「熱中症対策」。屋内では湿度を活かした「湿潤状態維持」に活躍します。

夏場の屋外で

熱中症対策

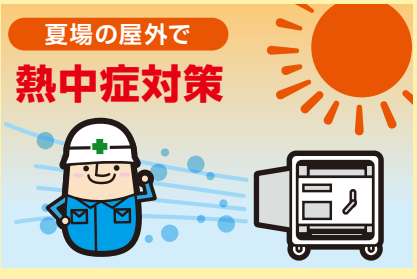

室内では

湿潤状態維持

現場で即取付可能

リング取付クリップでSFミニファンとノズルの着いたリングを取り付けるだけ。すぐに取付・使用できます。

ミストは約10m噴霧可能

汎用ミストファンに比べ、風量が違うため、ミストも広範囲に噴霧が可能です。

・ノズル300径リング(ノズル3ケ付き)・10mホース
・分岐(Y字)蛇口、直管蛇口・リング取付クリップ4ケ